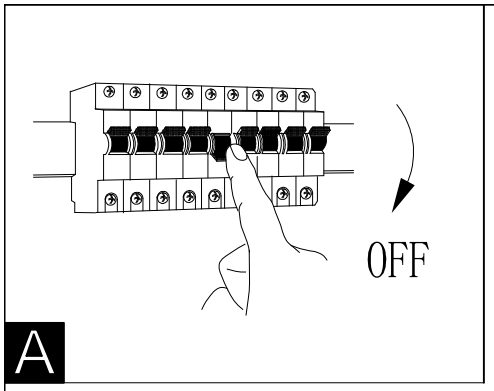

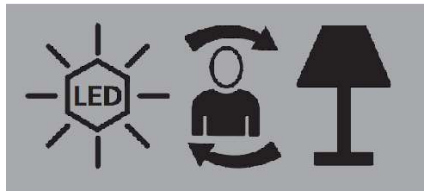

B

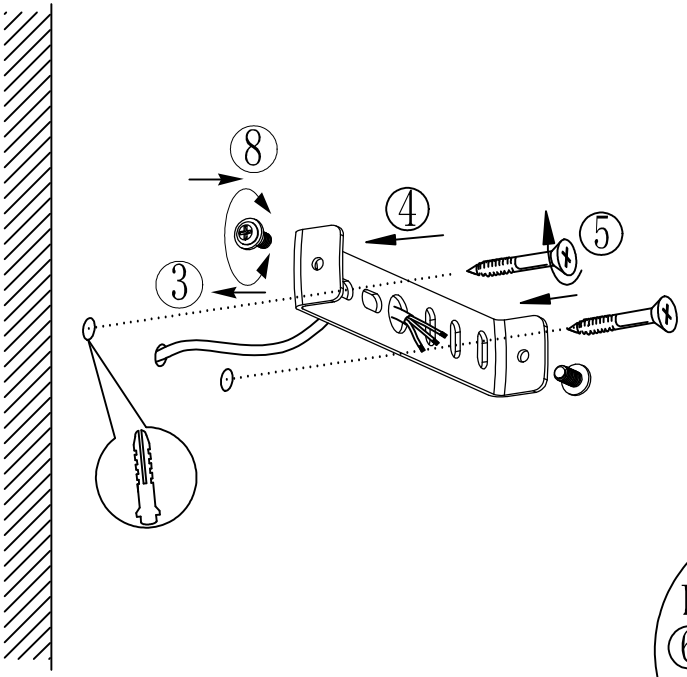

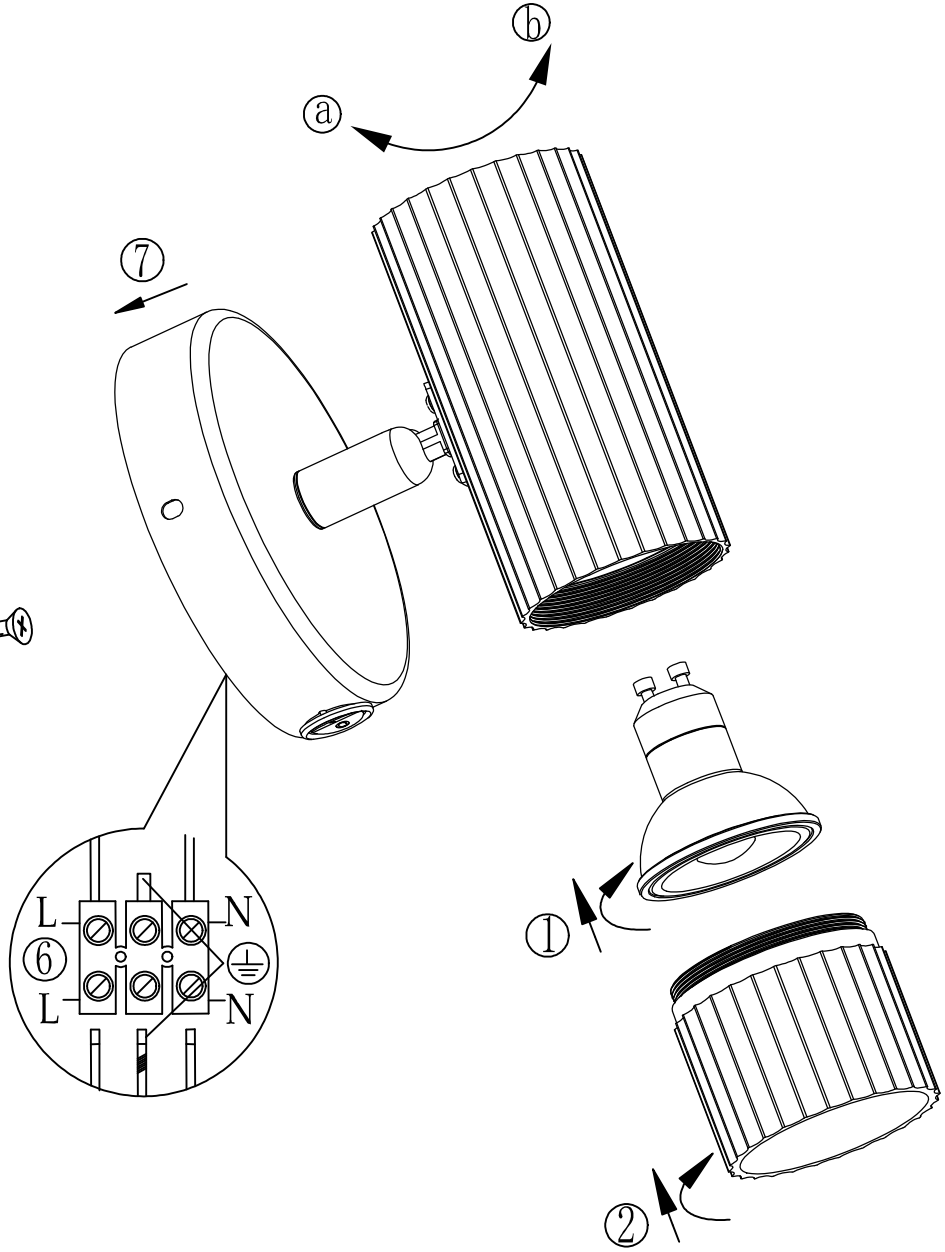

BLA901153
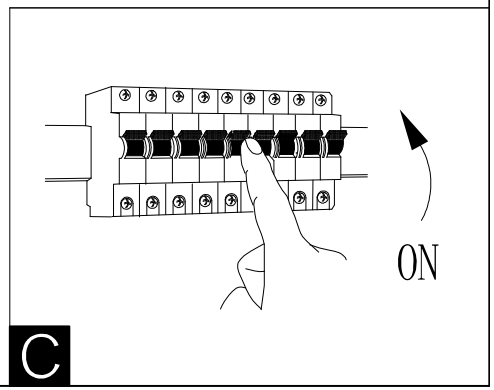
www.eglo.com