Art.Nr.: 206345 206346 206347 206348 206352 206353 206354 206355

A

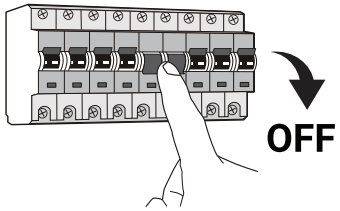

INCLUDE / INKLUSIVE

206345/206346/206347/206348: 3X 3X

206352/206353/206354/206355: 4X 4X

NOT INCLUDE / NICHT ENTHALTEN

	D	H
206345/206346	220mm	26mm
206347/206348	290mm	26mm
206352/206353	400mm	26mm
206354/206355	500mm	26mm

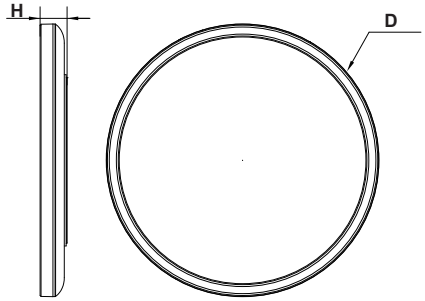

B

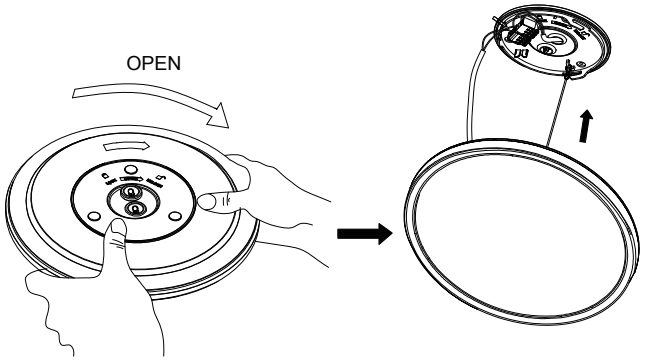

C

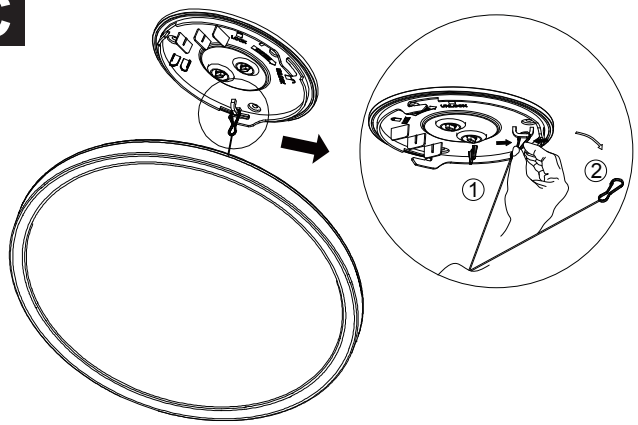

D

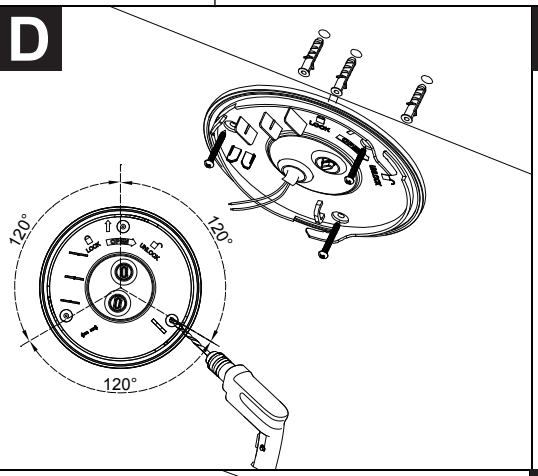

E

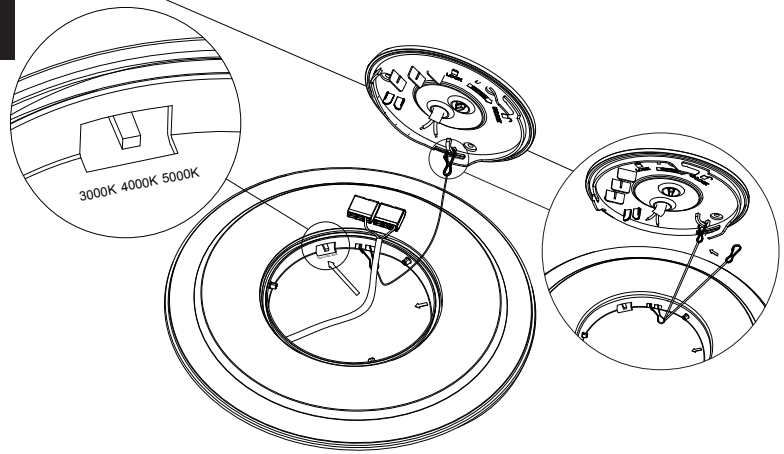

F

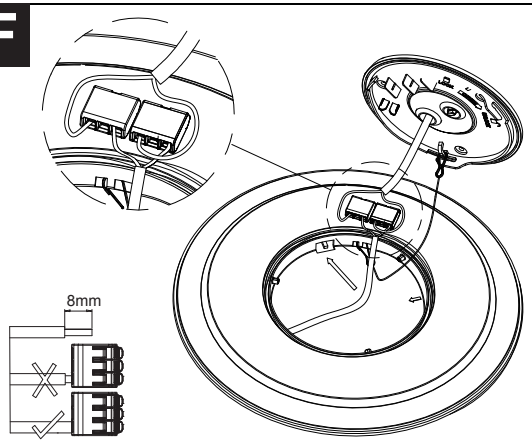

G

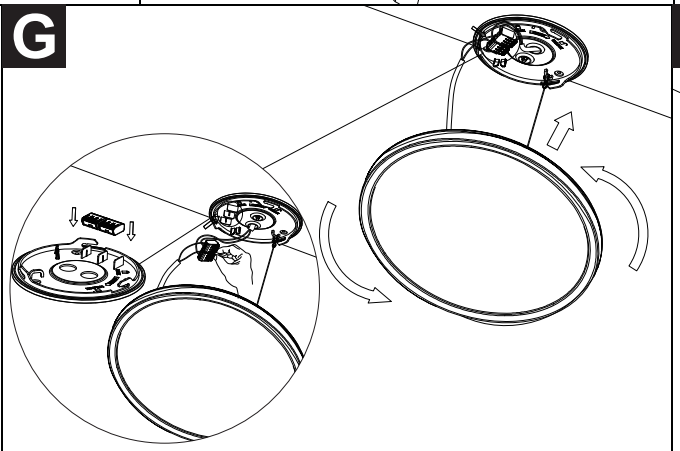

H

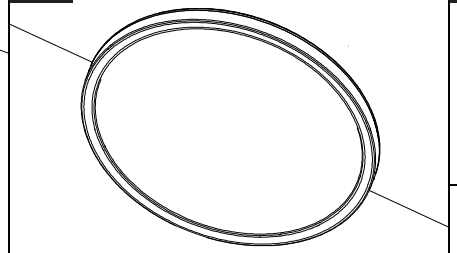
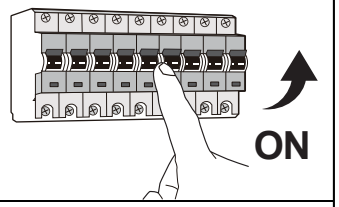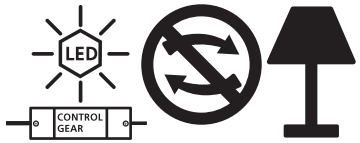
I